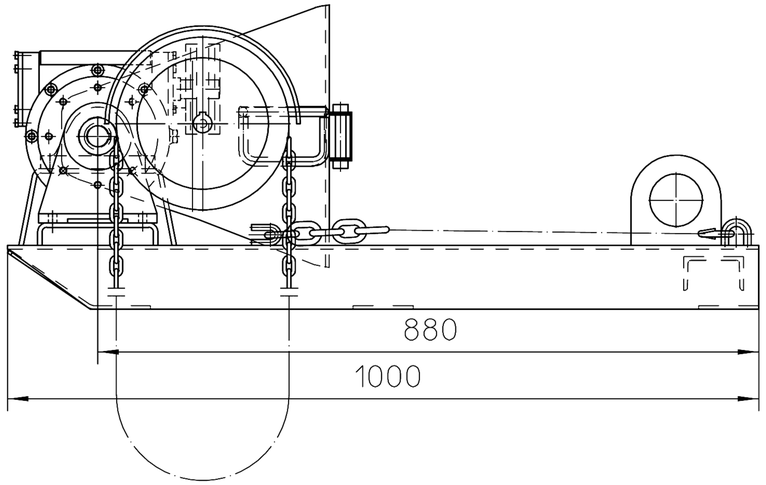
880
1000

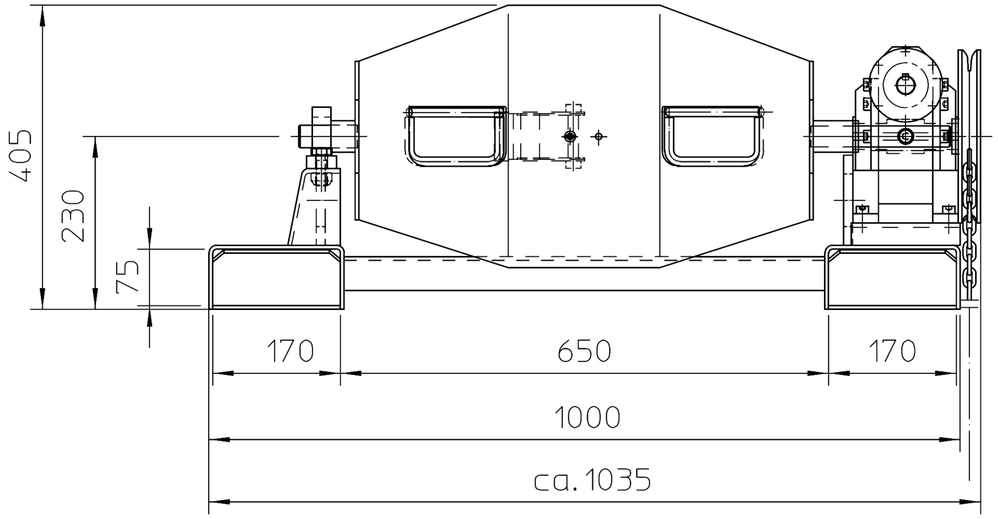
405
230
75
170
650
170
1000
ca. 1035

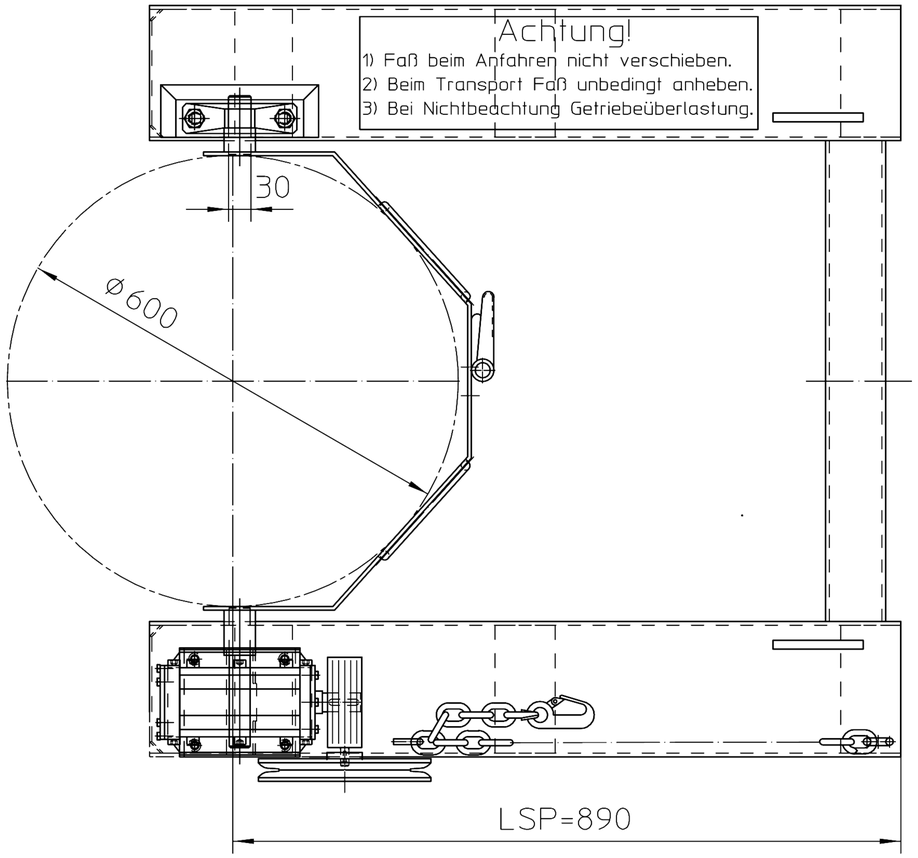
Achtung!
1) Faß beim Anfahren nicht verschieben.
2) Beim Transport Faß unbedingt anheben.
3) Bei Nichtbeachtung Getriebeüberlastung.
30
Ø600
LSP=890